BEZNOSKA

Мы возвращаем радость от движения

Индивидуальные онкологические имплантаты

Индивидуальные онкологические имплантаты

ОНКОЛОГИЯ

Обзор материалов

Материал	ISO	ČSN	DIN	ASTM
Нержавеющая сталь	5832-1	17350	17 443 W.Nr. 1.4441	F 138 Grade 2
Нержавеющая сталь азотированная	5832-9			
Нелегированный титан	5832-2		17 850 W.Nr. 3.7035	F 67 Grade 1
Сплав титана Ti6Al4V	5832-3		17 851 W.Nr. 3.7165	F 136 TI-6Al-4V E.L-I.
Сплав кобальта литейный (CoCrMo)	5832-4			F 75
Сплав кобальта деформируемый (CoCrMo)	5832-12			
UHMWPE	5834-2			F 648
Crosslinked UHMWPE	5834-2			F 648
Полиметилметакрилат (PMMA)				
Керамика BIOLOX ®delta	6474			

Содержание

КОЛЕНО

- Тотальный эндопротез коленного сустава тип ЦМС – опухолевый, цементный с частичной заменой бедренной кости 4 - 5
- Тотальный эндопротез коленного сустава тип ЦМС – опухолевый, цементный с частичной заменой бедренной и большеберцовой кости 6 - 7
- Тотальный эндопротез коленного сустава тип ЦМС – опухолевый, цементный с частичной заменой большеберцовой кости 8 - 11
- Тотальная опухолевая замена бедренной кости с замкнутым коленным суставом типа ЦМС 12 - 13

ТАЗОБЕДРЕННЫЙ СУСТАВ

- Ножка с частичной заменой бедренной кости, конусная шейка – цементная 14 - 15

ПЛЕЧО

- Эндопротез плечевого сустава цементный с частичной заменой плечевой кости 16 - 17

ЛОКОТЬ

- Частичная замена локтевого сустава – опухольная, цементная 18 - 19
- Замена локтевого сустава с тотальной заменой плечевой кости – опухольная, цементная 20 - 21

ТАЗ

- Частичная замена таза по КТ снимкам пациента 22 - 23

Тотальный эндопротез коленного сустава тип ЦМС - опухолевый цементный с частичной заменой бедренной кости

Тотальный эндопротез коленного сустава тип ЦМС - опухолевый цементный с частичной заменой бедренной кости

Материал: Нержавеющая сталь (ISO 5832-1), нержавеющая сталь азотированная (ISO 5832-9), UHMWPE (ISO 5834-2), Сплав кобальта литейный (ISO 5832-4)

Эндопротез фиксированный, с ротацией.

Размер используемых бедренных и большеберцовых компонентов обязан быть всегда одинаковый. Нельзя комбинировать разные размеры.

Номер для заказа
341530

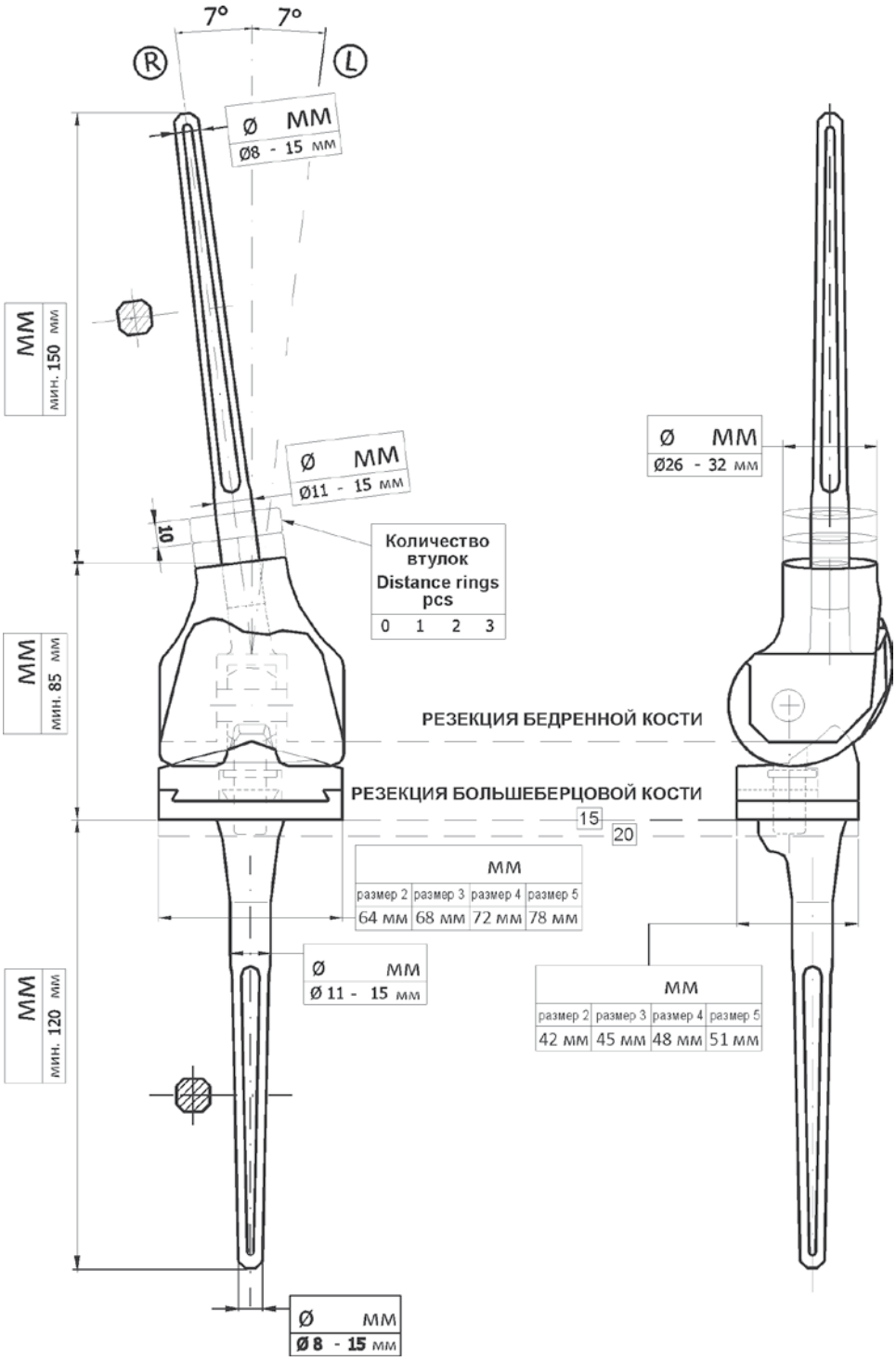

Информации о пациенте

Имя: .....

Дата рождения: .....

Адрес: .....

Вес: .....кг

Дата операции: .....

Тотальный эндопротез коленного сустава тип ЦМС - опухолевый цементный с частичной заменой бедренной и большеберцовой кости

Тотальный эндопротез коленного сустава тип ЦМС - опухолевый цементный с частичной заменой бедренной и большеберцовой кости

Материал: Нержавеющая сталь (ISO 5832-1), нержавеющая сталь азотированная (ISO 5832-9), HMWPE (ISO 5834-2), Сплав кобальта литейный (ISO 5832-4)

Эндопротез фиксированный, с ротацией.

Размер используемых бедренных и большеберцовых компонентов обязан быть всегда одинаковый. Нельзя комбинировать разные размеры.

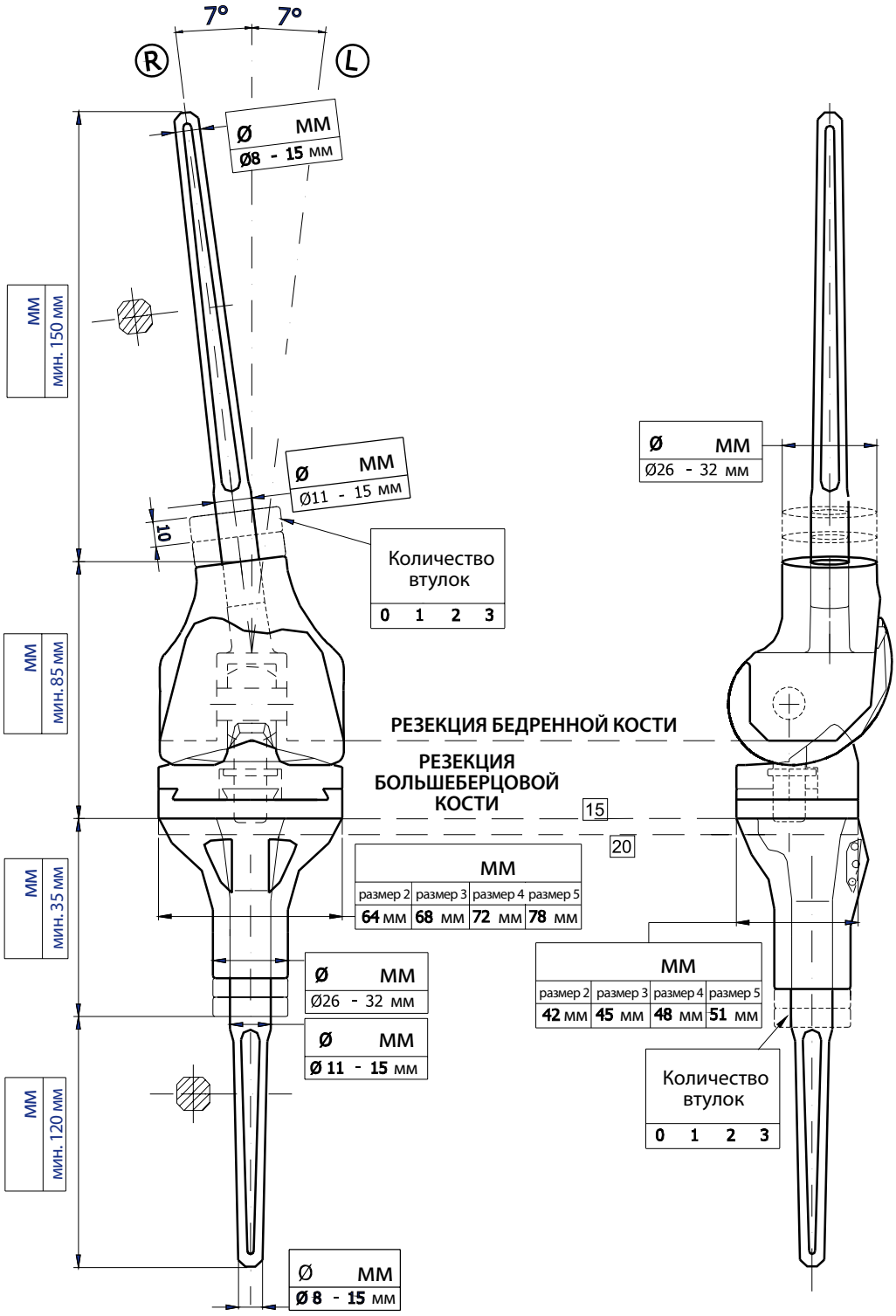

Номер для заказа
341536

Информации о пациенте

Имя: .....

Дата рождения: .....

Адрес: .....

Вес: .....кг

Дата операции: .....

Тотальный эндопротез коленного сустава тип ЦМС - опухолевый цементный с частичной заменой большеберцовой кости

Тотальный эндопротез коленного сустава тип ЦМС - опухолевый цементный с частичной заменой большеберцовой кости

Тотальный эндопротез коленного сустава тип ЦМС - опухолевый цементный с частичной заменой большеберцовой кости

Материал: Нержавеющая сталь (ISO 5832-1), нержавеющая сталь азотированная (ISO 5832-9), UHMWPE (ISO 5834-2), Сплав кобальта литейный (ISO 5832-4)

Эндопротез фиксированный, с ротацией.

Размер используемых бедренных и большеберцовых компонентов обязан быть всегда одинаковый. Нельзя комбинировать разные размеры.

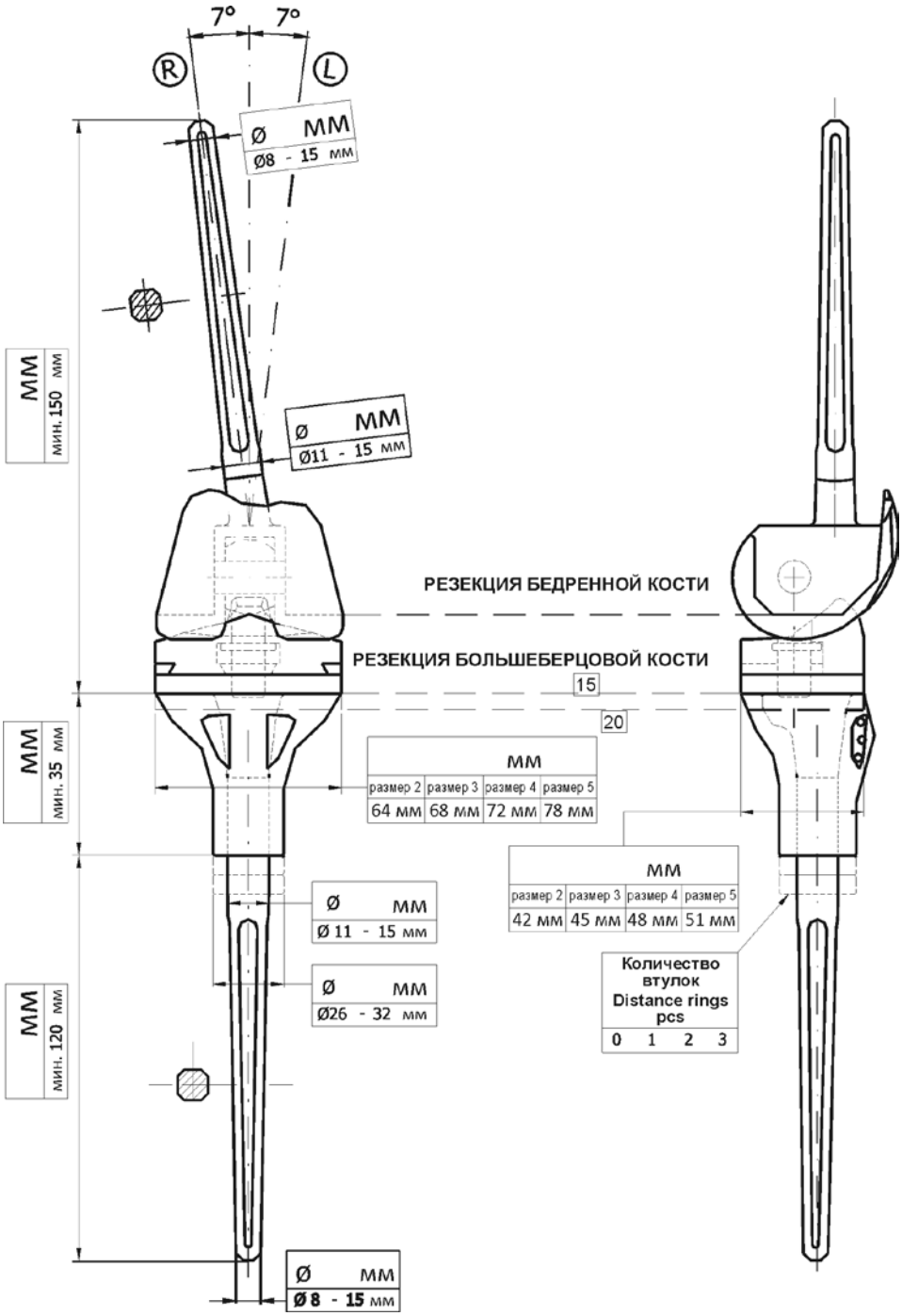

Номер для заказа
341532

Информации о пациенте

Имя: .....

Дата рождения: .....

Адрес: .....

Вес: .....кг

Дата операции: .....

Тотальный эндопротез коленного сустава тип ЦМС - опухолевый цементный с частичной заменой большеберцовой кости с окошком

Материал: Нержавеющая сталь (ISO 5832-1), нержавеющая сталь азотированная (ISO 5832-9), UHMWPE (ISO 5834-2), Сплав кобальта литейный (ISO 5832-4)

Эндопротез фиксированный, с ротацией.

Размер используемых бедренных и большеберцовых компонентов обязан быть всегда одинаковый. Нельзя комбинировать разные размеры.

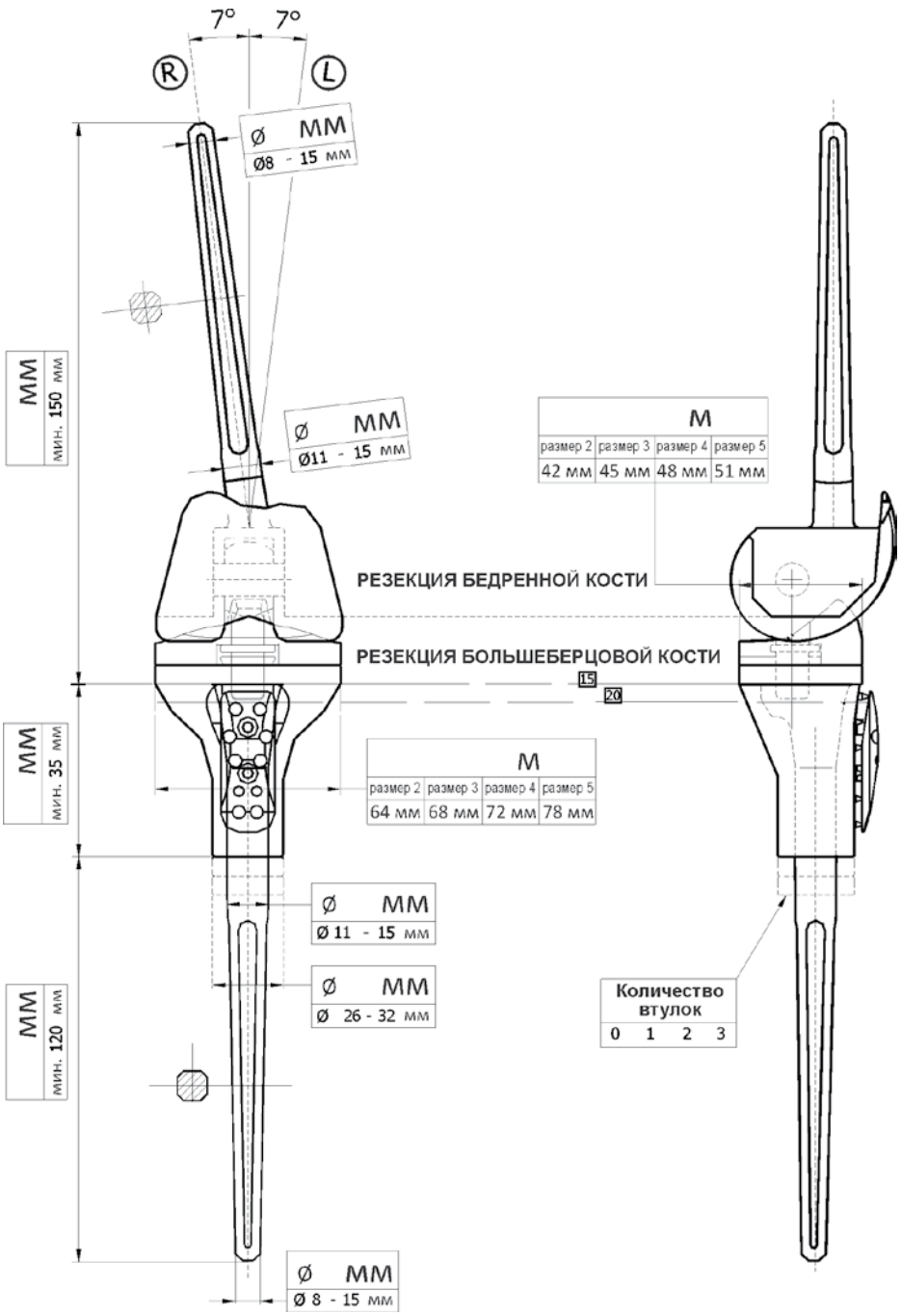

Номер для заказа
341534

Информации о пациенте

Имя: .....

Дата рождения: .....

Адрес: .....

Вес: .....кг

Дата операции: .....

Тотальная опухолевая замена бедренной кости с замкнутым коленным суставом типа ЦМС

Тотальная опухолевая замена бедренной кости с замкнутым коленным суставом типа ЦМС

Материал: Нержавеющая сталь (ISO 5832-1), нержавеющая сталь азотированная (ISO 5832-9), UHMWPE (ISO 5834-2), Сплав кобальта литейный (ISO 5832-4)

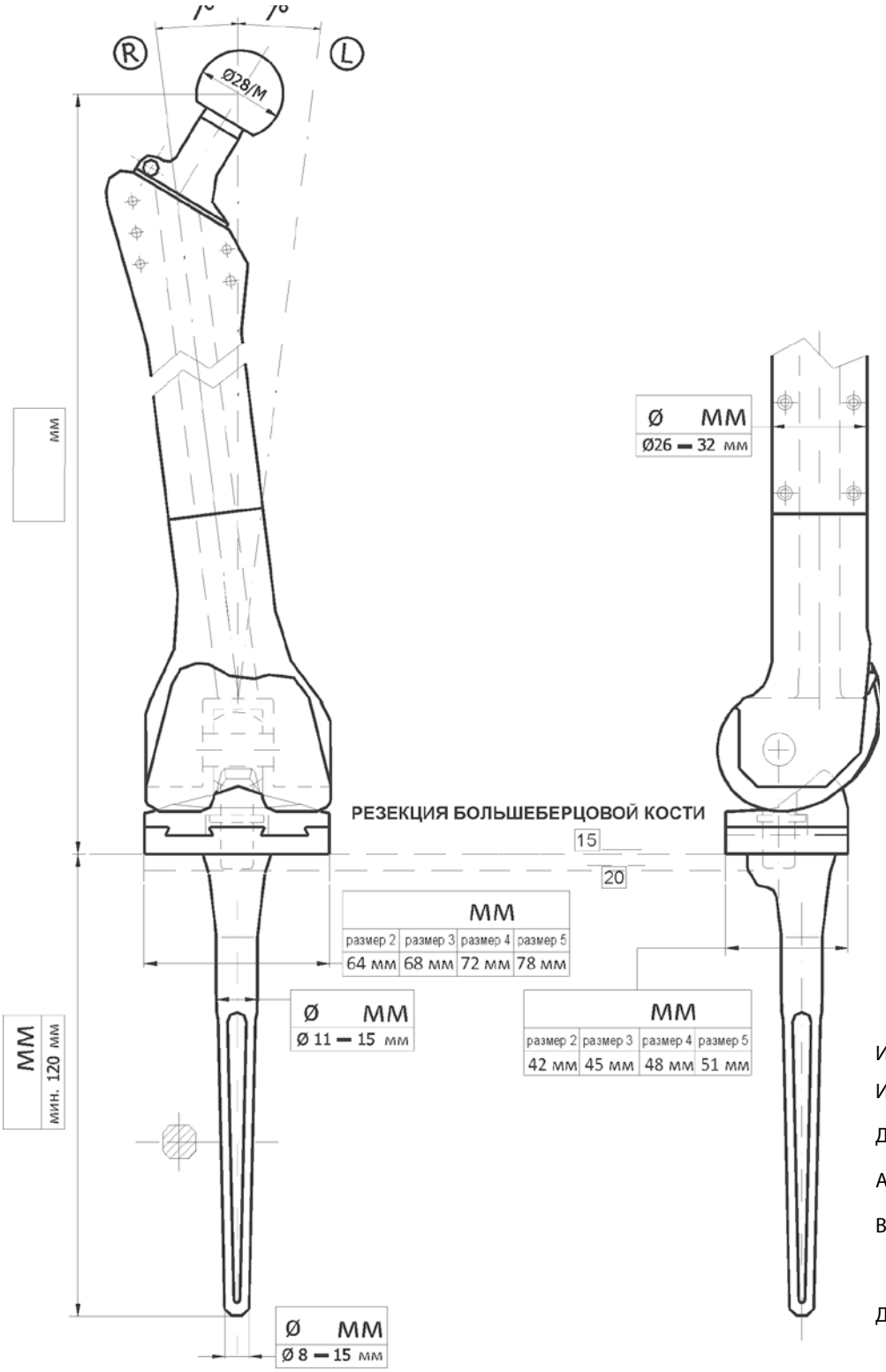

Информации о пациенте

Имя: .....

Дата рождения: .....

Адрес: .....

Вес: .....кг

Дата операции: .....

Ножка с частичной заменой бедренной кости, конусная шейка – цементная

Ножка с частичной заменой бедренной кости, конусная шейка – цементная

Материал: Нержавеющая сталь (ISO 5832-1), UHMWPE (ISO 5834-2)

Обозначенные размеры являются размерами, которые рекомендует производитель.

Для вариабильности резекции можно замену в цилиндрической части дополнить о 1 - 3 втулки в толщине 10 мм.

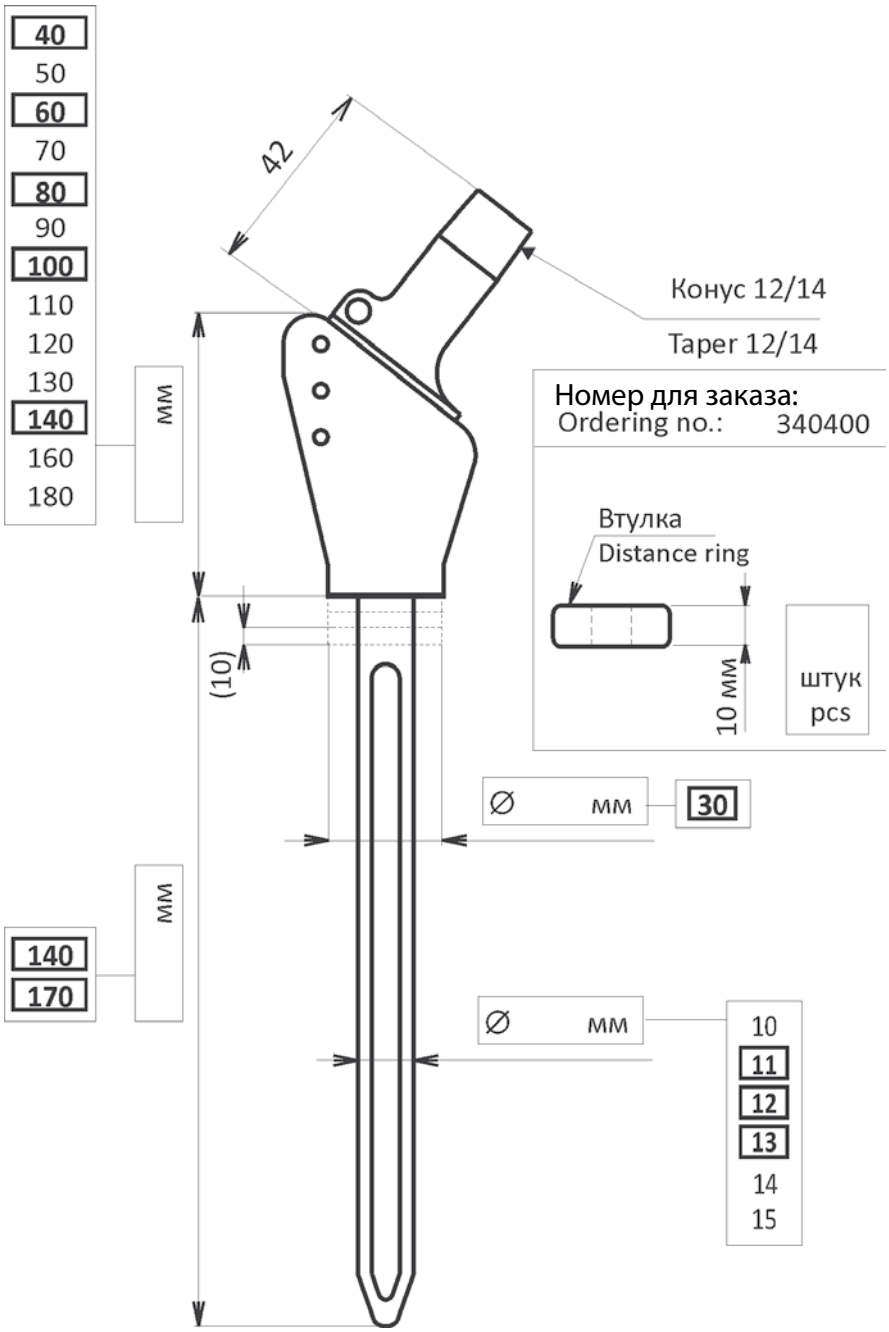

Номер для заказа
340050

Информации о пациенте

Имя: .....

Дата рождения: .....

Адрес: .....

Вес: .....кг

Дата операции: .....

Эндопротез плечевого сустава цементный с частичной заменой плечевой кости

Эндопротез плечевого сустава цементный с частичной заменой плечевой кости

Материал: Нержавеющая сталь (ISO 5832-1), UHMWPE (ISO 5834-2)

Для вариабильности резекции можно замену в цилиндрической части дополнить о 1 - 2 втулки в толщине 5 - 10 мм.

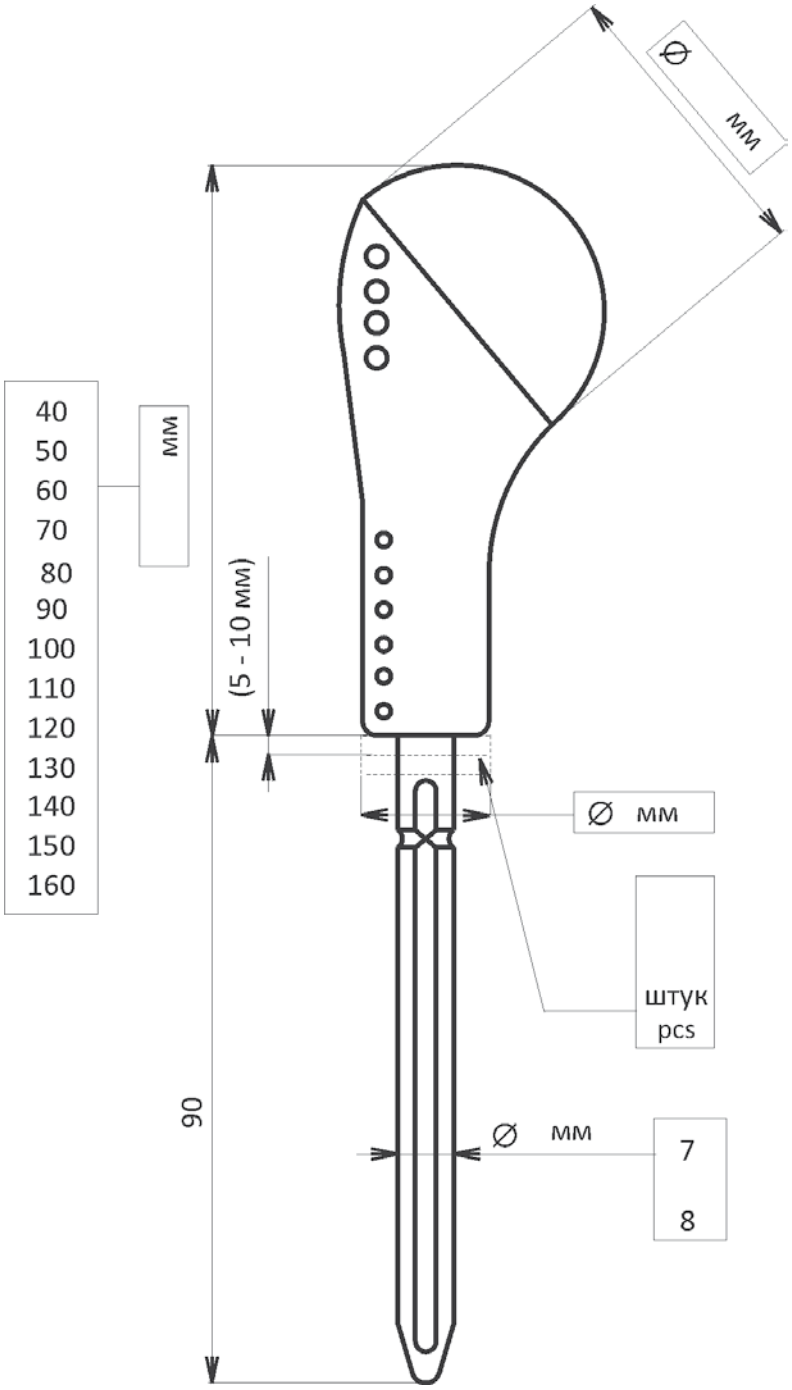

Ø	Номер для заказа
38	342000
42	342100

Информации о пациенте

Имя: .....

Дата рождения: .....

Адрес: .....

Вес: .....кг

Дата операции: .....

Частичная замена локтевого сустава – опухольная, цементная

Частичная замена локтевого сустава – опухольная, цементная

Материал: Нержавеющая сталь (ISO 5832-1), UHMWPE (ISO 5834-2)

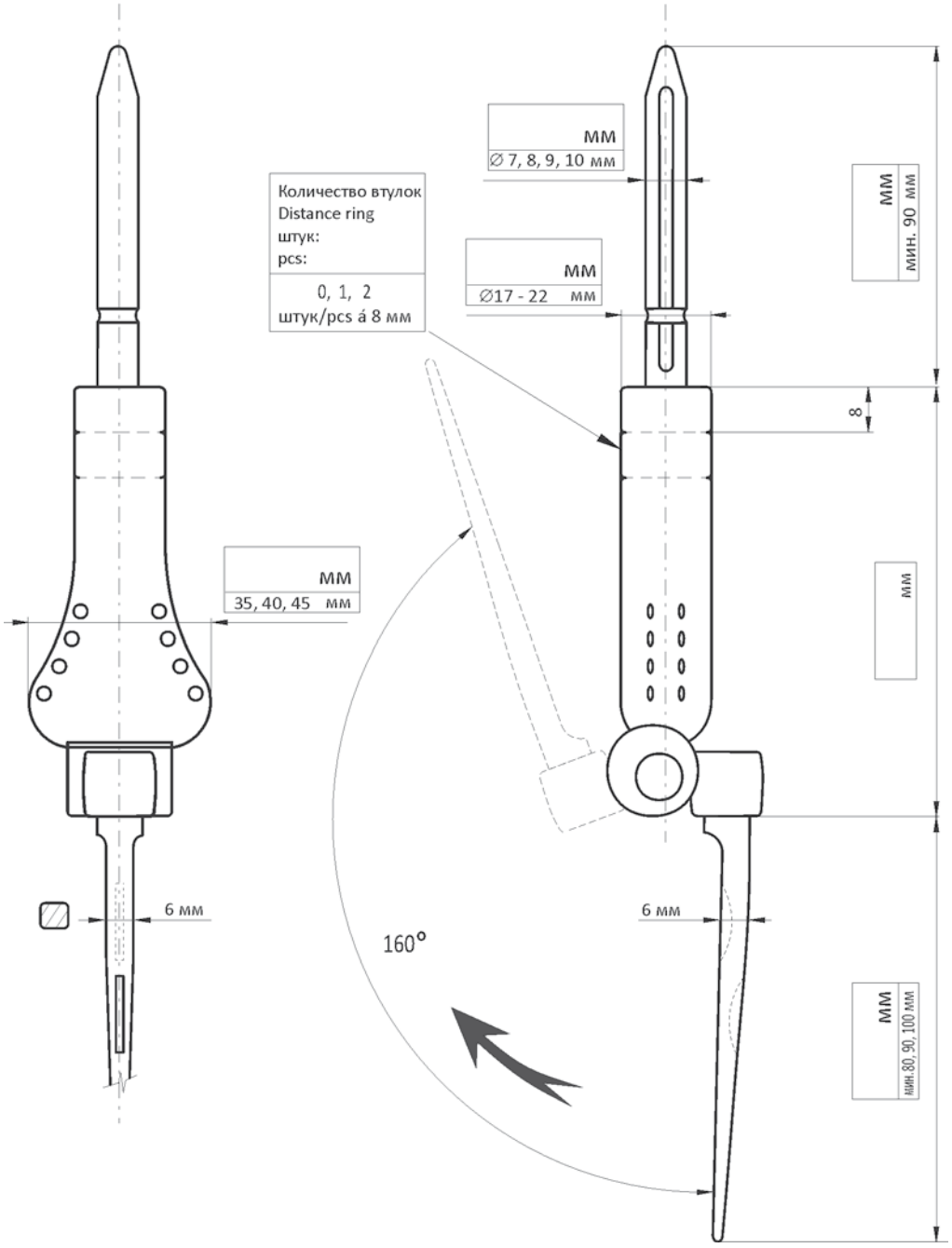

Информации о пациенте

Имя: .....

Дата рождения: .....

Адрес: .....

Вес: .....кг

Дата операции: .....

Замена локтевого сустава с тотальной заменой плечевой кости – опухольная, цементная

Замена локтевого сустава с тотальной заменой плечевой кости – опухольная, цементная

Материал: Нержавеющая сталь (ISO 5832-1), UHMWPE (ISO 5834-2)

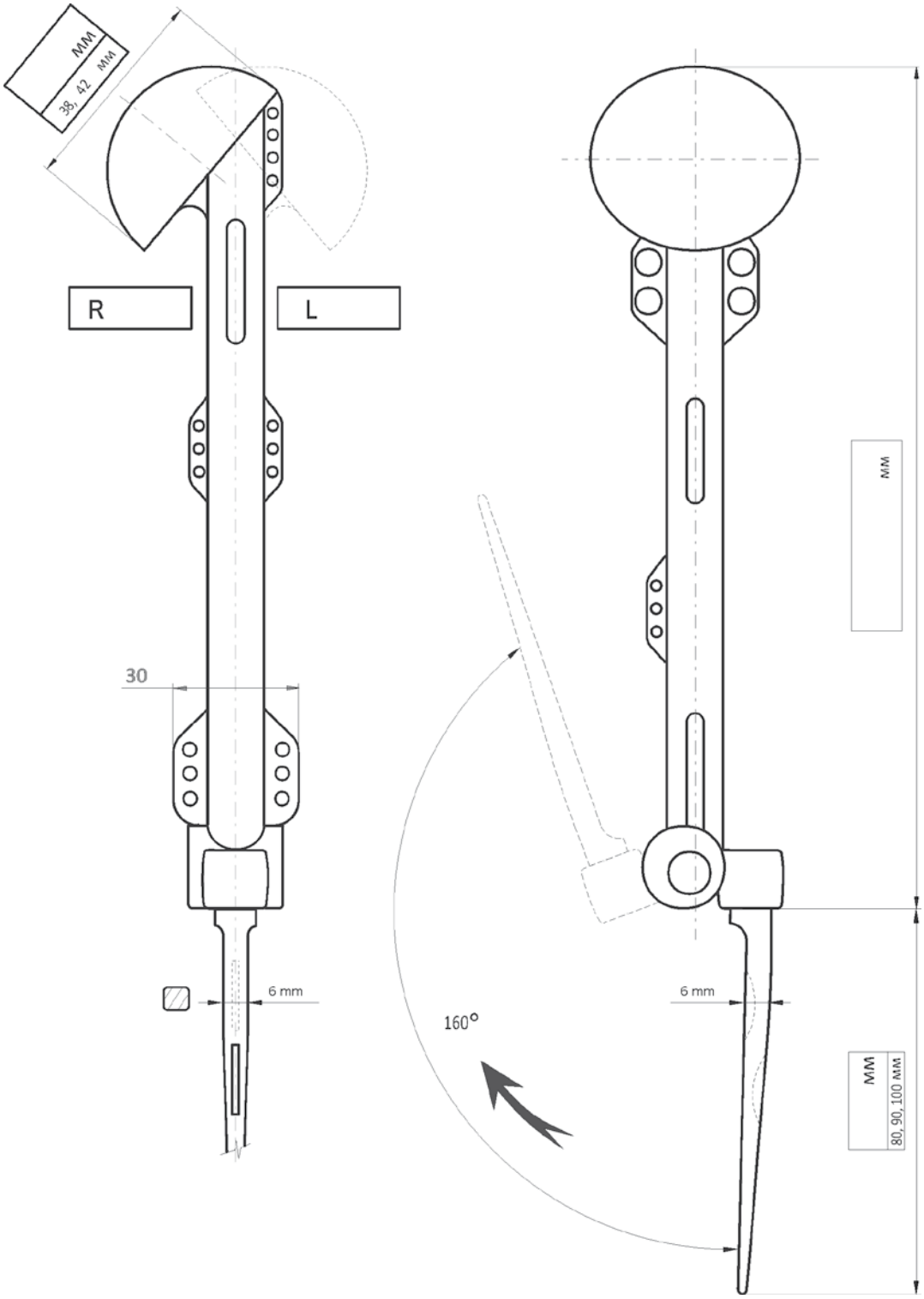

Информации о пациенте

Имя: .....

Дата рождения: .....

Адрес: .....

Вес: .....кг

Дата операции: .....

Частичная замена таза по КТ снимкам пациента

Материал: Сплав титана Ti6Al4V (ISO 5832-3)

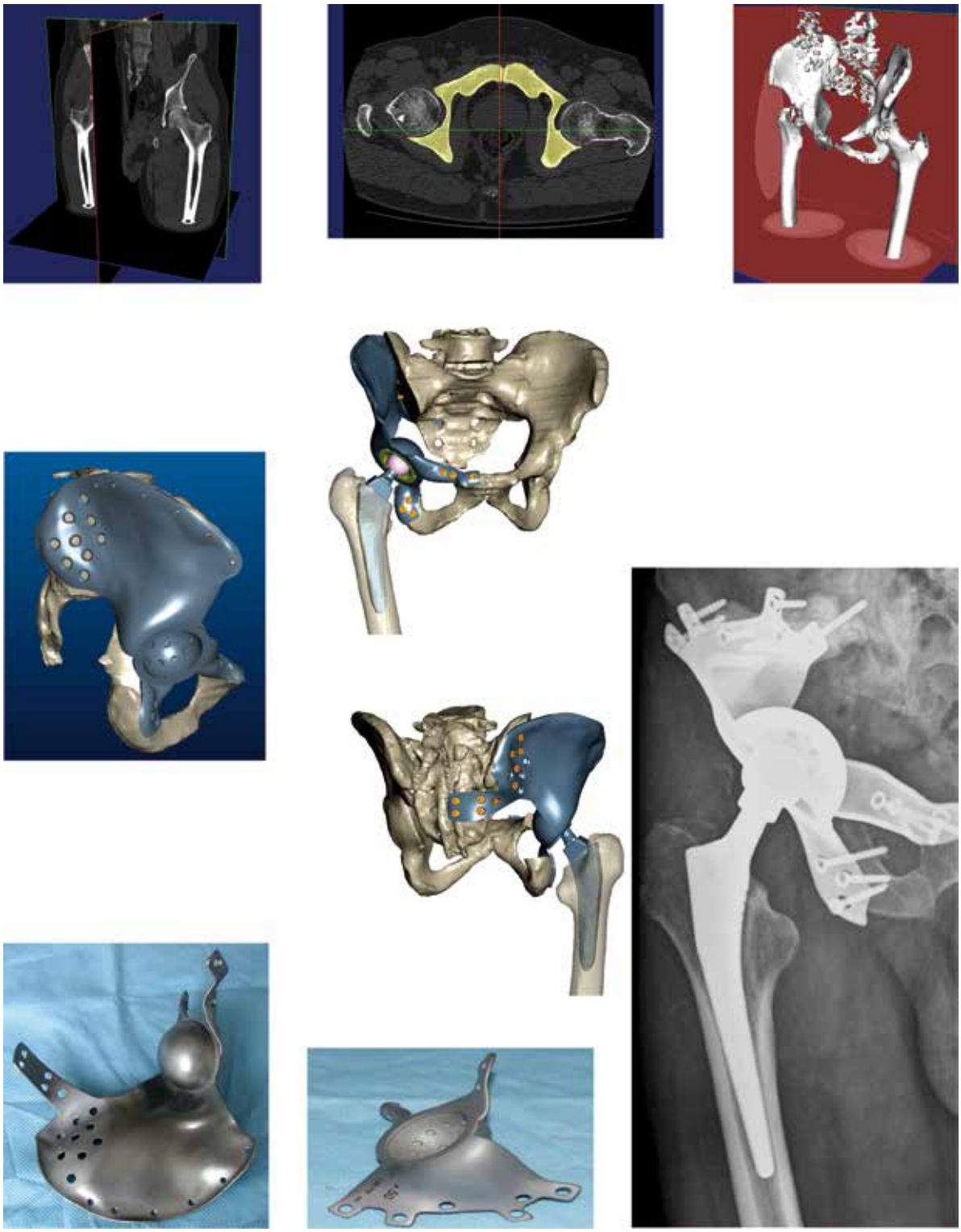

Частичная замена таза по КТ снимкам пациента

Эксклюзивной службой для нашего клиента является производсвто индивидуальных имплантатов - сделаны конкретно под пациента.
Главным приемуществом этих продуктов является замечательная установка на конкретную анатомию и ее биомеханические свойства и конечно индикации, в том числе решение разных алергических реакций.
Понятно, что конкретные требования решений требуют обратить особое внимание на входные информации. Особенно важны размеры в соответствии с которыми эндопротез сконструирован.
Получение необходимых данных благодаря прямого использования данных КТ. Преимущество этой процедуры является получение данных без искажений и полное представление о области и ее геометрии и структуре.
Данные от КТ должны быть сформированны в секциях, которые расположенны от себя по 1-2 мм. Важна и взаимная плотность разрезов.
Данные должны быть отсканированы так, чтобы ясно была видна костная структура.

Характеристика имплантата:
Имплантат построен на основе данных пациента полученных с помощью компьютерной томографии.

- Это классический пример тесного сотрудничества конструктора и врача.
- Оно изготовлено с помощью 3D принтера методом DMLS (Прямое лазерное спекание металлов), который использует в качестве материала для изготовки сплав титана в виде порошка TiAl6V4 ELI (ISO 5832-3).
- Для фиксации к костной ткани используются Ti корковые или губчатые винты.
- Часть поверхности имплантата, которая находится в контакте с костной тканью, обеспечивает качественную интеграцию.
- ПЭ впадина крепится к кости имплантата костным цементом.
- Имплантат сделанный по заказу обеспечивает очень точное проведение операции.

Требования по входным информациям для индивидуального имплантата таза:

1. Фотографирование - доставка КТ данных.
2. Работа конструктора (производство пластиковой модели таза).
3. Отправка пластмассового модели врачу
4. Разрисовка резекций непосредственно на модели таза и размещение имплантата, обозначение количества и места крепежных шурупов.
5. Работа конструктора - создание первого проекта имплантата.
6. Консультация с врачом.
7. Согласование имплантата оперирующим врачом.
8. Производство имплантата.
9. Доставка имплантата и требуемого количества крепежных шурупов.

Одновременно посылаются модель таза и модель имплантата из пласмасса для улучшения предоперационной подготовки.

Замена таза готова под цементную впадину тазобедренного сустава.

ELEKTROTECHNICKÝ ZKUŠEBNÍ ÚSTAV

CERTIFICATE

for the Quality Management System in accordance with

EN ISO 13485:2012

to the Firm

BEZNOSKA, s.r.o.

Dělnická 2727, 272 01 Kladno-Kročehlavy, Czech Republic

Контакт

Export:

tel.: +420 312 811 225

export@beznoska.cz