BEZNOSKA

Мы возвращаем радость от движения

Ревизионные системы

Каталог - ревизионные системы

АЛЛОПЛАСТИКА

Материалы для изготовки имплантатов

Материал	ISO	ČSN	DIN	ASTM
Нержавеющая сталь	5832-1	17350	17 443 W.Nr. 1.4441	F 138 Grade 2
Нержавеющая сталь азотированная	5832-9			
Нелегированный титан	5832-2		17 850 W.Nr. 3.7035	F 67 Grade 1
Сплав титана Ti6Al4V	5832-3		17 851 W.Nr. 3.7165	F 136 TI-6Al-4V E.L-I.
Сплав кобальта литейный (CoCrMo)	5832-4			F 75
Сплав кобальта деформируемый (CoCrMo)	5832-12			
UHMWPE	5834-2			F 648
Crosslinked UHMWPE	5834-2			F 648
Полиметилметакрилат (PMMA)				
Керамика BIOLOX ®delta	6474			

Содержание

ТАЗОБЕДРЕННЫЙ СУСТАВ

- Обзор имплантатов ..... 4 - 7
- Бедренные компоненты ..... 8 - 10
- Серкляжная система 11
- Ацетабулярные компоненты ..... 12 - 15

КОЛЕНО

- Обзор имплантатов ..... 16 - 17
- Ревизионная система колено - тип CBP ..... 18 - 27
- Замкнутая ревизионная система колено - тип ЦМС ..... 28 - 31

Бедренные компоненты

Ножка РМД
(стр. 8)

Ревизионная ножка СФ
(стр. 9)

Цементная ревизионная ножка
(стр. 10)

Ацетабулярные компоненты

Реконструкционная ацетабулярная сетка

(стр. 12)

Реконструкционная ацетабулярная сетка - тип БС

(стр. 13)

Овальная ревизионная чашка - тип ТЦ

(стр. 14-15)

Ревизионная модульная ножка - тип РМД

Этот имплантат позволяет быстрой и точной операционной техникой решать обширные дефекты кости и ее потери, особенно при ревизионных операциях бедренных цементных и бесцементных компонентов тазобедренных суставов.

Конструкция ножки гарантирует:

- стабильность имплантата
- оптимальную модульность для большенства ревизионных операций
- оптимальную модульность для большенства ревизионных операций
- правильная настройка направления головки
- оптимальное позиционирование
- обновление и сохраненные длины конечности
- качественную остеоинтеграцию
- оптимальное заполнение костномозгового канала

Имплантат состоит из следующих компонентов:
(подробнее на стр. 8)

- Проксимальный сегмент - тип А
  - тип АХ
- Соеденяющий шуруп поставляется вместе с проксимальным сегментом

Овальная ревизионная чашка - тип ТЦ

Имплантат разработан для ликвидирования дефектов вертлужной впадины.

Характеристика:

- использует форму чашки СФ
- позволяет стабилизацию в дефектной вертлужной впадине
- позволяет фиксацию вне поврежденной ткани без чрезмерного подхода
- улучшает условия следующей реимплантации
- использует принцип фиксации press-fit

Имплантат состоит из следующих компонентов (подробнее на стр. 14-15):

- Чашка вертлужной впадины - тип ТЦ
- Инсерт бесцементной чашки вертлужной впадины - стандартный
  - с офсетом 10°
- Дистальный крюк
- Шурупы - кортикальный
  - спонгиозный
  - углостабильный

Проксимальный сегмент - тип РМД

Материал: Сплав титана Ti6Al4V (ISO 5832-3)

Тип	L [мм]	Диаметр A [мм]	H [мм]	Обозначение	Номер для заказа
A	44	18	85	18-85 A	324301
			95	18-95 A	324302
		20	85	20-85 A	324306
			95	20-95 A	324307
		23	85	23-85 A	324311
			95	23-95 A	324312
AX	50	18	85	18-85 AX	324321
			95	18-95 AX	324322
		20	85	20-85 AX	324326
			95	20-95 AX	324327
		23	85	23-85 AX	324331
			95	23-95 AX	324332

Соеденяющий шуруп поставляется вместе с проксимальным сегментом

Бесцементная ножка - тип РМД

Материал: Сплав титана Ti6Al4V (ISO 5832-3)

Тип	Диаметр B [мм]	L [мм]	Обозначение	Номер для заказа
K	12	135	12/135 K	324346
		175	12/175 K	324347
		215	12/215 K	324348
	14	135	14/135 K	324351
		175	14/175 K	324352
		215	14/215 K	324353
	16	135	16/135 K	324356
		175	16/175 K	324357
		215	16/215 K	324358
	18	135	18/135 K	324361
		175	18/175 K	324362
		215	18/215 K	324363
	20	135	20/135 K	324366
		175	20/175 K	324367
		215	20/215 K	324368
	22	135	22/135 K	324371
		175	22/175 K	324372
		215	22/215 K	324373

Бесцементная ревизионная ножка - тип СФ

Материал: Сплав титана Ti6Al4V (ISO 5832-3)

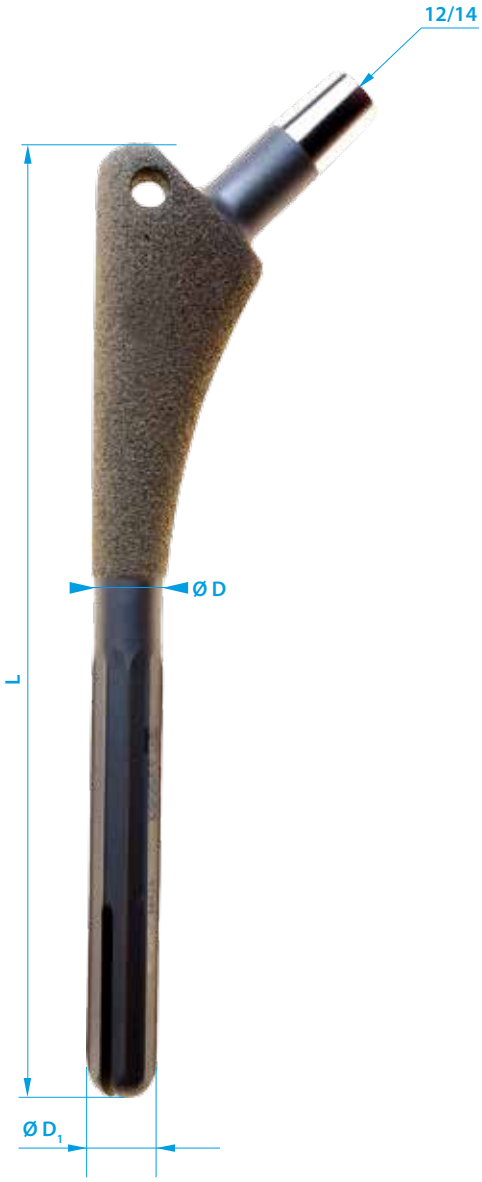

L [мм]	Диаметр D [мм]	Диаметр D_1 [мм]	Обозначение	Номер для заказа
190	10	11	10/190	322050
	12	13	12/190	322051
	14	15	14/190	322052
	16	17	16/190	322053
	18	19	18/190	322054
	20	21	20/190	322055
	22	23	22/190	322056
230	10	11	10/230	322060
	12	13	12/230	322061
	14	15	14/230	322062
	16	17	16/230	322063
	18	19	18/230	322064
	20	21	20/230	322065
	22	23	22/230	322066

Цементная ревизионная ножка

Материал: Нержавеющая сталь азотированная (ISO 5832-9)

Диаметр D [мм]	L [мм]	Номер для заказа
11	160	323005
	180	323010
	200	323015
	220	323020
	240	323025
	260	323030
	280	323035
	300	323040
12	160	323105
	180	323110
	200	323115
	220	323120
	240	323125
	260	323130
	280	323135
	300	323140
13	160	323205
	180	323210
	200	323215
	220	323220
	240	323225
	260	323230
	280	323235
	300	323240
14	160	323305
	180	323310
	200	323315
	220	323320
	240	323325
	260	323330
	280	323335
	300	323340

Серкляжная лента

Материал: Нелегированный титан (ISO 5832-2)

Длина [мм]	Ширина [мм]	Толщина [мм]	Номер для заказа
270	7,5	0,5	410000

Бегунок с шипами

Материал: Нелегированный титан (ISO 5832-2)

Длина [мм]	Ширина [мм]	Высота [мм]	Номер для заказа
12	9,5	4,5	410010

Серкляжная пластина

Материал: Сплав титана Ti6Al4V (ISO 5832-3)

Длина [мм]	Ширина [мм]	Толщина [мм]	Номер для заказа
170	10	2,5	410020
200			410022
230			410024

Реконструкционная ацетабулярная сетка - тип II/A

Материал: Нержавеющая сталь (ISO 5832-1)

Диаметр D [мм]	Диаметр впадины [мм]	Номер для заказа
46	44	333560
52	49	333562
56	54	333564

Реконструкционная ацетабулярная сетка - тип II/B

Материал: Нержавеющая сталь (ISO 5832-1)

Диаметр D [мм]	Диаметр впадины [мм]	Номер для заказа
46	44	333570
52	49	333572
56	54	333574

Реконструкционная ацетабулярная сетка - тип БС

Материал: Нержавеющая сталь (ISO 5832-1)

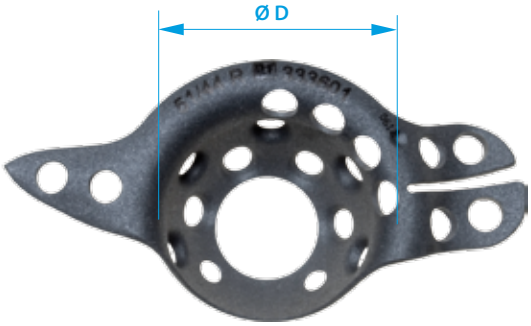

Левый (L) / правый (R)	Диаметр D [мм]	Диаметр впадины [мм]	Номер для заказа
L	51	44	333600
	56	49	333610
R	51	44	333601
	56	49	333611

Кортикальный винт - короткая головка

Материал: Нержавеющая сталь (ISO 5832-1)

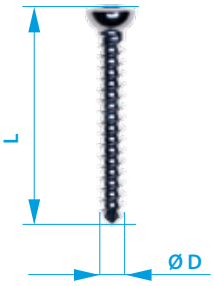

Диаметр D [мм]	L [мм]	Номер для заказа
4,5	25	119025
	30	119030
	35	119035
	40	119040
	45	119045

Спонгиозный винт - короткая головка

Материал: Нержавеющая сталь (ISO 5832-1)

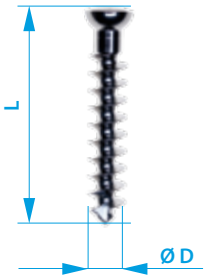

Диаметр D [мм]	L [мм]	Номер для заказа
6,5	25	119125
	30	119130
	35	119135
	40	119140
	45	119145

Овальная ревизионная чашка - тип ТЦ

Материал: Сплав титана Ti6Al4V (ISO 5832-3)

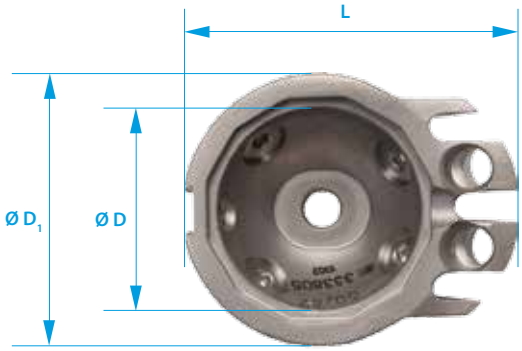

Диаметр D [мм]	Диаметр D_1 [мм]	L [мм]	Овальность (D_1/L)	Номер для заказа
46	50	62	12	333805
		68	18	333806
52	56	68	12	333815
		74	18	333816
60	64	76	12	333825
		82	18	333826

Инсерт для бесцементной чашки - тип СФ (стандартный)

Материал: Crosslinked UHMWPE (ISO 5834-2)

Диаметр A [мм]	Диаметр впадины - D (как указано выше) [мм]	Номер для заказа
28	46	332502
	52	332508
	60	332516
32	52	332608
	60	332616

Инсерт для бесцементной чашки - тип СФ (с офсетом 10°)

Материал: Crosslinked UHMWPE (ISO 5834-2)

Диаметр A [мм]	Shell Диаметр - D (как указано выше) [мм]	Номер для заказа
28	46	332532
	52	332538
	60	332546
32	52	332638
	60	332646

Дистальный крюк - тип ТЦ

Материал: Нелегированный титан (ISO 5832-2)

Тип	H [мм]	Номер для заказа
S	12	333840
L	18	333842

Кортикальный винт для бесцементной чашки - тип ТЦ

Материал: Сплав титана Ti6Al4V (ISO 5832-3)

Диаметр [мм]	L [мм]	Номер для заказа
4,5	15	331906
	20	331908
	25	331910
	30	331912
	35	331914
	40	331916
	45	331918
	55	331922

Спонгиозный винт для бесцементной чашки - тип ТЦ

Материал: Сплав титана Ti6Al4V (ISO 5832-3)

Диаметр [мм]	L [мм]	Номер для заказа
6,5	25	331950
	30	331952
	35	331954
	40	331956
	45	331958
	55	331962

Винт углостабильный для бесцементной чашки - тип ТЦ

Материал: Сплав титана Ti6Al4V (ISO 5832-3)

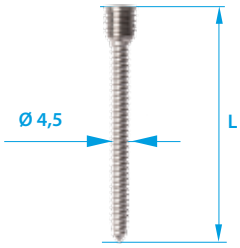

Диаметр [мм]	L [мм]	Номер для заказа
4,5	25	331970
	30	331972
	35	331974
	40	331976
	45	331978
	55	331980

Ревизионная система колена - тип CBP

Ревизионный вариант коленного сустава был разработан из первичного имплантата коленного сустава, тип СВЛ.

Имплантат предназначен главно для:

- ревизионных операций после релиза компонента с обширными потерями костной ткани
- операций коленного сустава в случаях связочной нестабилости или разгибательного дефицита иссечения задней крестообразной связки
- некоторые травматологические индикации (на пример околопротезные переломы)

Имплантат состоит из следующих компонентов (подробнее на стр. 20-31):

- Бедренный компонент - тип CBP
- Большеберцовый компонент - тип CBP
- Инсерт - тип CBP
- Бедренная ножка с редуктором - тип CBP
- Большеберцовая ножка - тип CBP

Могут использоваться не обязательно:

- Прирост большеберцовый - клинообразный
  - косой
  - блоковый
- Прирост бедренный - дорсальный
  - дистальный

Замкнутая ревизионная система колена - тип ЦМС

Анатомическая подвесная замена с внутренней ротацией. Благодаря большой внутренней стабильности можно этот протез (при изготовлении по размерам пациента) использовать и при обширной потере костной ткани.

Имплантат предназначен для:

- пациентов с изменениями деформации и тяжелой нестабильностью коленного сустава
- пациентов с опухолями костей в области колена или с большими костными дефектами другого происхождения (индивидуально по данным пациента)

Имплантат состоит из следующих компонентов (подробнее на стр. 32-35):

- Бедренный компонент - тип ЦМС
- Большеберцовый компонент - тип ЦМС
- Инсерт - тип ЦМС
- Подвесная деталь
- Ротационная деталь
- Бедренная ножка - тип СВР
- Большеберцовая ножка - тип СВР

Бедренный компонент - тип CBP

Материал: Сплав кобальта литейный (ISO 5832-4)

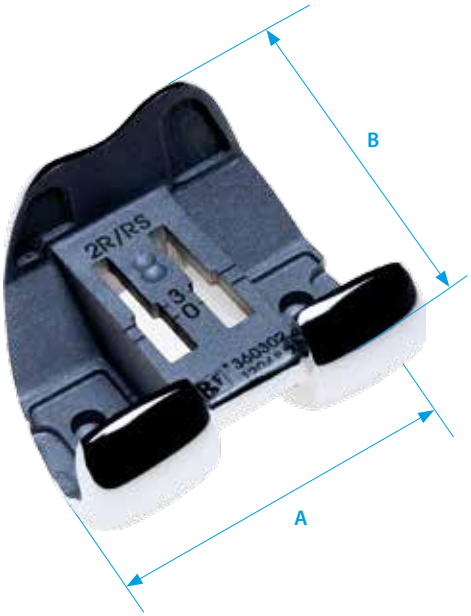

Размер	Левый (L) / правый (R)	А трансверсия [мм]	В антеропостериор [мм]	Номер для заказа
2	L	64	56	360002
	R			360302
3	L	68	60	360003
	R			360303
4	L	72	64	360004
	R			360304
5	L	76	68	360005
	R			360305
6	L	82	74	360006
	R			360306

Большеберцовый компонент - тип CBP

Материал: Сплав титана Ti6Al4V (ISO 5832-3)

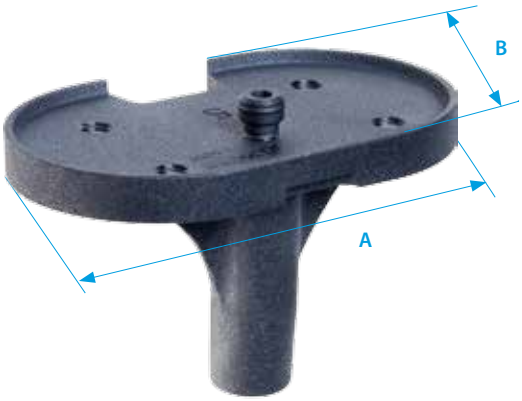

Размер	А трансверсия [мм]	В антеропостериор [мм]	Номер для заказа
1	63	40	360701
2	68	42	360702
3	73	45	360703
4	78	49	360704
5	83	53	360705
6	88	57	360706

Инсерт переходной - тип СВЛ/СВР

Материал: UHMWPE (ISO 5834-2)

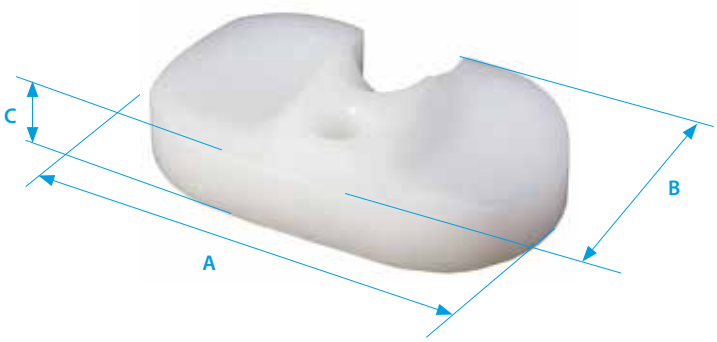

Размер	Толщина C [мм]	A трансверсия [мм]	B антеропостериор [мм]	Номер для заказа
1	8	60	37	358301
	10			358302
	12			358303
	15			358304
	18			358305
2	8	65	39	358311
	10			358312
	12			358313
	15			358314
	18			358315
3	8	70	42	358321
	10			358322
	12			358323
	15			358324
	18			358325
4	8	75	46	358331
	10			358332
	12			358333
	15			358334
	18			358335
5	8	80	50	358341
	10			358342
	12			358343
	15			358344
	18			358345
6	8	85	54	358351
	10			358352
	12			358353
	15			358354
	18			358355

Инсерт - тип CBP

Материал: UHMWPE (ISO 5834-2)

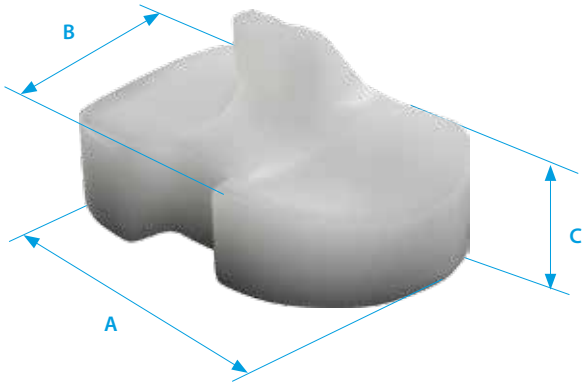

Размер	Толщина C [мм]	A трансверсия [мм]	B антеропостериор [мм]	Номер для заказа
1	8	60	37	360711
	10			360712
	12			360713
	15			360714
	18			360715
	22			360716
	26			360717
2	8	65	39	360721
	10			360722
	12			360723
	15			360724
	18			360725
	22			360726
	26			360727
3	8	70	42	360731
	10			360732
	12			360733
	15			360734
	18			360735
	22			360736
	26			360737
4	8	75	46	360741
	10			360742
	12			360743
	15			360744
	18			360745
	22			360746
	26			360747

Размер	Толщина C [мм]	A трансверсия [мм]	B антеропостериор [мм]	Номер для заказа
5	8	80	50	360751
	10			360752
	12			360753
	15			360754
	18			360755
	22			360756
	26			360757
6	8	85	54	360761
	10			360762
	12			360763
	15			360764
	18			360765
	22			360766
	26			360767

Бесцементная бедренная ножка - тип CBP

Материал: Сплав титана Ti6Al4V (ISO 5832-3)

Диаметр D [мм]	L [мм]	Номер для заказа
12	120	360610
	180	360612
14	120	360620
	180	360622
16	120	360630
	180	360632
18	120	360640
	180	360642
20	120	360650
	180	360652
22	120	360660
	180	360662

Редуктор бедренный - тип CBP

Материал: Сплав титана Ti6Al4V (ISO 5832-3)

Размер	Закривление (°)	Номер для заказа
I	5	360550
	7	360552
II	5	360560
	7	360562

Примечание: Тип I предназначен только для бедренного компонента размера 2. Тип II предназначен для всех остальных типов бедренных компонентов.

Бесцементная большеберцовая ножка - тип CBP

Материал: Сплав титана Ti6Al4V (ISO 5832-3)

Диаметр D [мм]	L [мм]	Номер для заказа
10	80	360900
	120	360902
	180	360904
12	80	360910
	120	360912
	180	360914
14	80	360920
	120	360922
	180	360924
16	80	360930
	120	360932
	180	360934
18	80	360940
	120	360942
	180	360944
20	80	360950
	120	360952
	180	360954

Прирост большеберцовый клинообразный - тип CBP

Материал: Сплав титана Ti6Al4V (ISO 5832-3)

Размер	Левый (L) / правый (R)	Склон (°)	Номер для заказа
1	L	10	361001
		20	361002
	R	10	361005
		20	361006
2	L	10	361011
		20	361012
	R	10	361015
		20	361016
3	L	10	361021
		20	361022
	R	10	361025
		20	361026
4	L	10	361031
		20	361032
	R	10	361035
		20	361036
5	L	10	361041
		20	361042
	R	10	361045
		20	361046
6	L	10	361051
		20	361052
	R	10	361055
		20	361056

Прирост большеберцовый косой - тип CBP

Материал: Сплав титана Ti6Al4V (ISO 5832-3)

Размер	Левый (L) / правый (R)	Склон (°)	Номер для заказа
1	L	5	361101
		10	361102
	R	5	361105
		10	361106
2	L	5	361111
		10	361112
	R	5	361115
		10	361116
3	L	5	361121
		10	361122
	R	5	361125
		10	361126
4	L	5	361131
		10	361132
	R	5	361135
		10	361136
5	L	5	361141
		10	361142
	R	5	361145
		10	361146
6	L	5	361151
		10	361152
	R	5	361155
		10	361156

Прирост большеберцовый блоковый - тип CBP

Материал: Сплав титана Ti6Al4V (ISO 5832-3)

Размер	Левый (L) / правый (R)	Толщина [мм]	Номер для заказа
1	L	8	361201
		15	361202
	R	8	361205
		15	361206
2	L	8	361211
		15	361212
	R	8	361215
		15	361216
3	L	8	361221
		15	361222
	R	8	361225
		15	361226
4	L	8	361231
		15	361232
	R	8	361235
		15	361236
5	L	8	361241
		15	361242
	R	8	361245
		15	361246
6	L	8	361251
		15	361252
	R	8	361255
		15	361256

Прирост бедренный дорсальный - тип CBP

Материал: Сплав титана Ti6Al4V (ISO 5832-3)

Размер	Левый (L) / правый (R)	Толщина [мм]	Номер для заказа
2	L	4	360120
		10	360122
	R	4	360420
		10	360422
3	L	4	360130
		10	360132
	R	4	360430
		10	360432
4	L	4	360140
		10	360142
	R	4	360440
		10	360442
5	L	4	360150
		10	360152
	R	4	360450
		10	360452
6	L	4	360160
		10	360162
	R	4	360460
		10	360462

Прирост бедренный дистальный для левого бедренного компонента - тип CBP

Материал: Сплав титана Ti6Al4V (ISO 5832-3)

Размер	Левый (L) / правый (R)	Толщина дистального прироста [мм]	Толщина дорсального прироста [мм]	Обозначение	Номер для заказа
2	L	4	4/10	4	360020
		10	-	10/0	360022
			4	10/4	360023
			10	10/10	360024
	R	4	4/10	4	360025
		10	-	10/0	360027
			4	10/4	360028
			10	10/10	360029
3	L	4	4/10	4	360030
		10	-	10/0	360032
			4	10/4	360033
			10	10/10	360034
	R	4	4/10	4	360035
		10	-	10/0	360037
			4	10/4	360038
			10	10/10	360039
4	L	4	4/10	4	360040
		10	-	10/0	360042
			4	10/4	360043
			10	10/10	360044
	R	4	4/10	4	360045
		10	-	10/0	360047
			4	10/4	360048
			10	10/10	360049
5	L	4	4/10	4	360050
		10	-	10/0	360052
			4	10/4	360053
			10	10/10	360054
	R	4	4/10	4	360055
		10	-	10/0	360057
			4	10/4	360058
			10	10/10	360059
6	L	4	4/10	4	360060
		10	-	10/0	360062
			4	10/4	360063
			10	10/10	360064
	R	4	4/10	4	360065
		10	-	10/0	360067
			4	10/4	360068
			10	10/10	360069

Прирост бедренный дистальный для правого бедренного компонента - тип CBP

Материал: Сплав титана Ti6Al4V (ISO 5832-3)

Размер	Левый (L) / правый (R)	Толщина дистального прироста [мм]	Толщина дорсального прироста [мм]	Обозначение	Номер для заказа
2	L	4	4/10	4	360320
		10	-	10/0	360322
			4	10/4	360323
			10	10/10	360324
	R	4	4/10	4	360325
		10	-	10/0	360327
			4	10/4	360328
			10	10/10	360329
3	L	4	4/10	4	360330
		10	-	10/0	360332
			4	10/4	360333
			10	10/10	360334
	R	4	4/10	4	360335
		10	-	10/0	360337
			4	10/4	360338
			10	10/10	360339
4	L	4	4/10	4	360340
		10	-	10/0	360342
			4	10/4	360343
			10	10/10	360344
	R	4	4/10	4	360345
		10	-	10/0	360347
			4	10/4	360348
			10	10/10	360349
5	L	4	4/10	4	360350
		10	-	10/0	360352
			4	10/4	360353
			10	10/10	360354
	R	4	4/10	4	360355
		10	-	10/0	360357
			4	10/4	360358
			10	10/10	360359
6	L	4	4/10	4	360360
		10	-	10/0	360362
			4	10/4	360363
			10	10/10	360364
	R	4	4/10	4	360365
		10	-	10/0	360367
			4	10/4	360368
			10	10/10	360369

Бедренный компонент - тип ЦМС

Материал: Сплав кобальта литейный (ISO 5832-4)

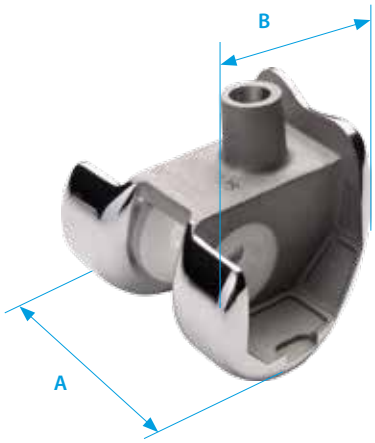

Размер	Левый (L) / правый (R)	A трансверсия [мм]	B антеропостериор [мм]	Номер для заказа
2	L	64	56	341550
	R			341560
3	L	68	60	341551
	R			341561
4	L	72	64	341552
	R			341562
5	L	75	68	341553
	R			341563

Бесцементная бедренная ножка - тип CBP

Материал: Сплав титана Ti6Al4V (ISO 5832-3)

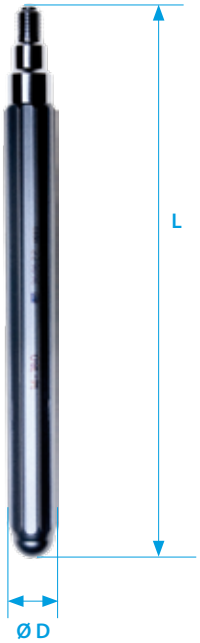

Диаметр D [мм]	L [мм]	Номер для заказа
12	120	360610
	180	360612
14	120	360620
	180	360622
16	120	360630
	180	360632
18	120	360640
	180	360642
20	120	360650
	180	360652
22	120	360660
	180	360662

Большеберцовый компонент - тип ЦМС

Материал: Нержавеющая сталь (ISO 5832-1)

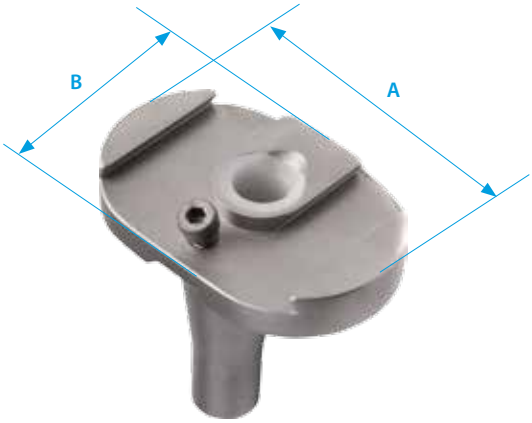

Размер	A трансверсия [мм]	B антеропостериор [мм]	Номер для заказа
2	64	42	341610
3	68	45	341611
4	72	48	341612
5	78	51	341613

Бесцементная большеберцовая ножка - тип ЦМС

Материал: Сплав титана Ti6Al4V (ISO 5832-3)

Диаметр D [мм]	L [мм]	Номер для заказа
10	80	360900
	120	360902
	180	360904
12	80	360910
	120	360912
	180	360914
14	80	360920
	120	360922
	180	360924
16	80	360930
	120	360932
	180	360934
18	80	360940
	120	360942
	180	360944
20	80	360950
	120	360952
	180	360954

Подвесная деталь - тип ЦМС

Материал: Нержавеющая сталь азотированная (ISO 5832-9)

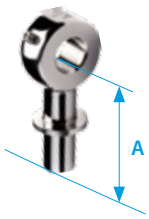

Размер	Толщина поверхности [мм]	Обозначение (размер/толщина)	A [мм]	Номер для заказа
2	12	2/12	45	341565
	15	2/15	48	341566
	20	2/20	53	341568
3	12	3/12	45	341570
	15	3/15	48	341571
	20	3/20	53	341573
4	12	4/12	45	341575
	15	4/15	48	341576
	20	4/20	53	341578
5	12	5/12	45	341580
	15	5/15	48	341581
	20	5/20	53	341583

Ротационная деталь - тип ЦМС

Материал: Нержавеющая сталь (ISO 5832-1)

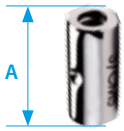

Размер	A [мм]	Номер для заказа
2	25	341600
3	26	341601
4	27	341602
5	28	341603

Инсерт - тип ЦМС

Материал: UHMWPE (ISO 5834-2)

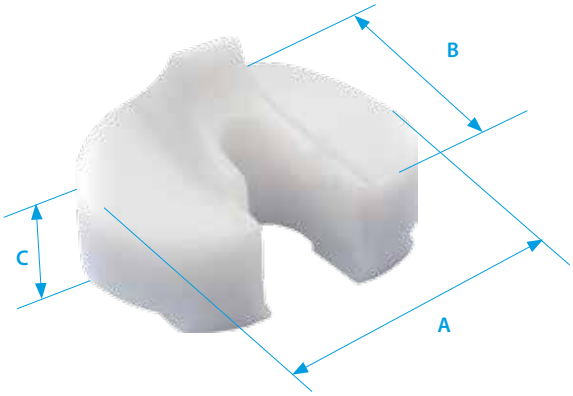

Размер	Толщина C [мм]	A трансверсия [мм]	B антеропостериор [мм]	Номер для заказа
2	12	64	42	341620
	15			341621
	20			341623
3	12	68	45	341625
	15			341626
	20			341628
4	12	72	48	341630
	15			341631
	20			341633
5	12	78	51	341635
	15			341636
	20			341638

ELEKTROTECHNICKÝ ZKUŠEBNÍ ÚSTAV

CERTIFICATE

for the Quality Management System in accordance with

EN ISO 13485:2012

to the Firm

BEZNOSKA, s.r.o.

Dělnická 2727, 272 01 Kladno-Kročehlavy, Czech Republic

Контакт

Export:

tel.: +420 312 811 225

export@beznoska.cz